Technische Kenndaten						
		MVV 12 P	**MVV 14 P**	**MVV 23 P**	**MVV 23 TP**	**MVV 26 TP**
A	Höhe Entladung	0.58 m	0.58 m	0.61 m	0.55 m	0.55 m
B	Gesamthöhe	2.93 m	3.13 m	2.95 m	3.00 m	3.20 m
C	Radstand	4.70 m	4.70 m	5.91 m	6.42 m	6.42 m
D	Gesamtlänge	6.33 m	6.40 m	8.75 m	8.75 m	8.82 m
E	Auskragung hinten	1.63 m	1.70 m	1.27 m	1.34 m	1.41 m
F	Nutzlänge Entladung	1.79 m	1.86 m	4.15 m	4.15 m	4.22 m
G	Gesamtbreite	2.54 m	2.54 m	2.54 m	2.54 m	2.54 m
H	Breite an den Rädern	2.15 m	2.21 m	2.21 m	2.08 m	2.08 m
I	Höhe Beladung Futtermischer	1.42 m	1.42 m	1.45 m	1.50 m	1.50 m
J	Höhe Behälter	2.00 m	2.20 m	2.00 m	2.00 m	2.20 m
K	Länge Behälter	3.60 m	3.74 m	6.00 m	6.00 m	6.15 m
L	Auskragung Behälter	0.57 m	0.64 m	0.57 m	0.57 m	0.64 m
M	Höhe Schurre geöffnet	3.28 m	3.28 m	3.31 m	3.25 m	3.25 m

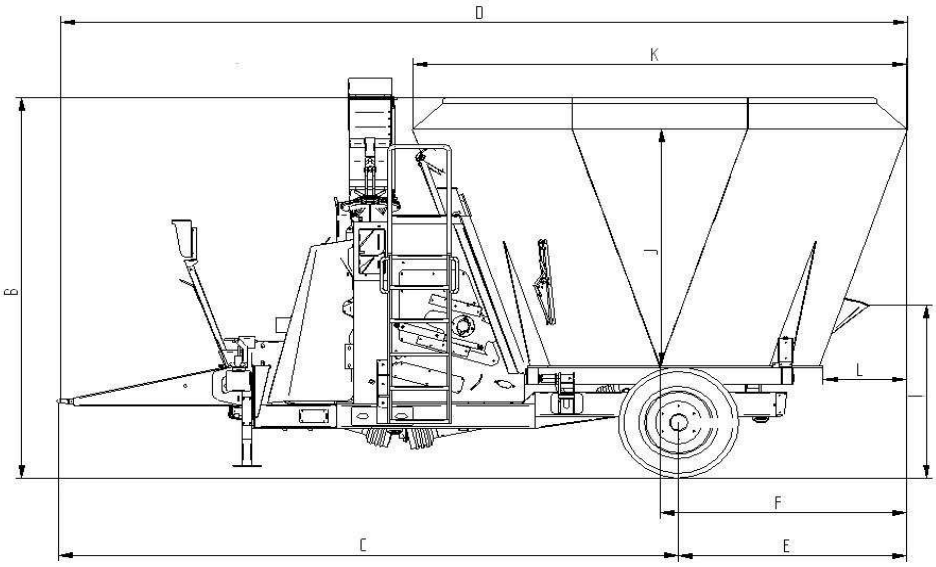

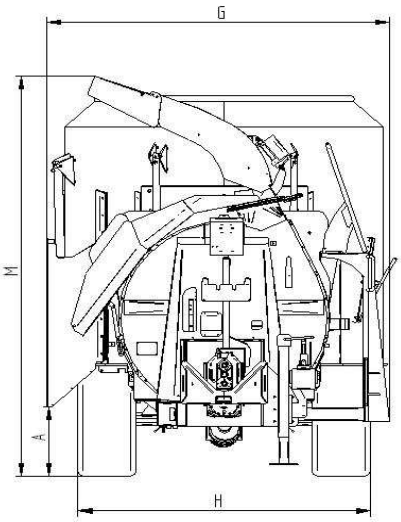

Material entspricht den Sicherheitsnormen.
Wir behalten uns das Recht vor, unser Material und seine technischen Daten jederzeit zu ändern.