Technische Kenndaten		
		DPR 4000 SD
A	Gesamtlänge – Greifer geschlossen	4.50 m
B	Innenlänge Aufbau	2.77 m
C	Gesamtlänge – Greifer geöffnet	4.80 m
D	Innenbreite Aufbau	1.35 m
E	Gesamtbreite Abweiser eingeklappt	2.27 m
F	Gesamtbreite Abweiser ausgeklappt	2.92 m
G	Innenhöhe Aufbau	1.26 m
H	Max. Höhe Schurre	2.07 m
I	Gesamthöhe Schurre eingeklappt	2.00 m
J	Höhe Greifer geöffnet	3.78 m

- ● Standard
- ■ Option

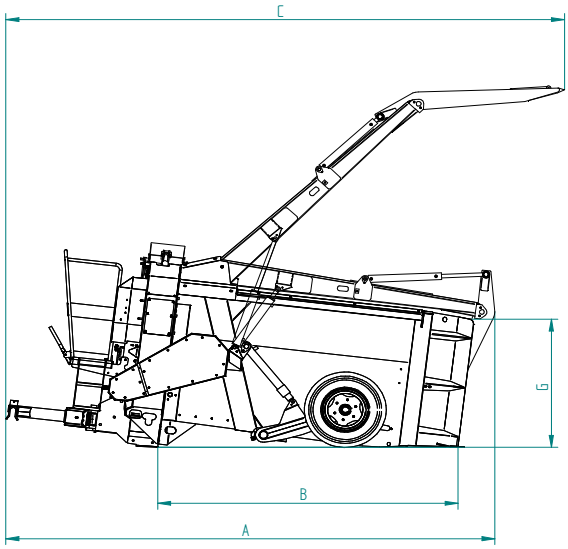

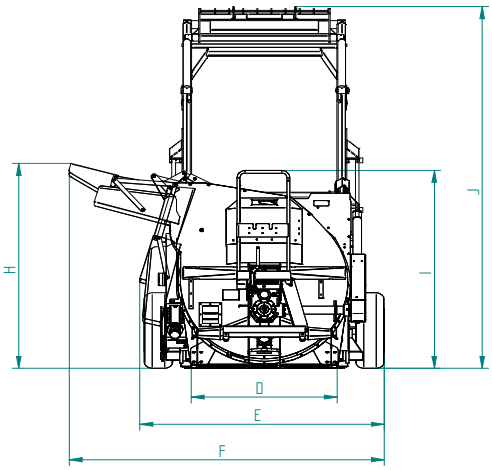

Material entspricht den Sicherheitsnormen.
Wir behalten uns das Recht vor, unser Material und seine technischen Daten jederzeit zu ändern.